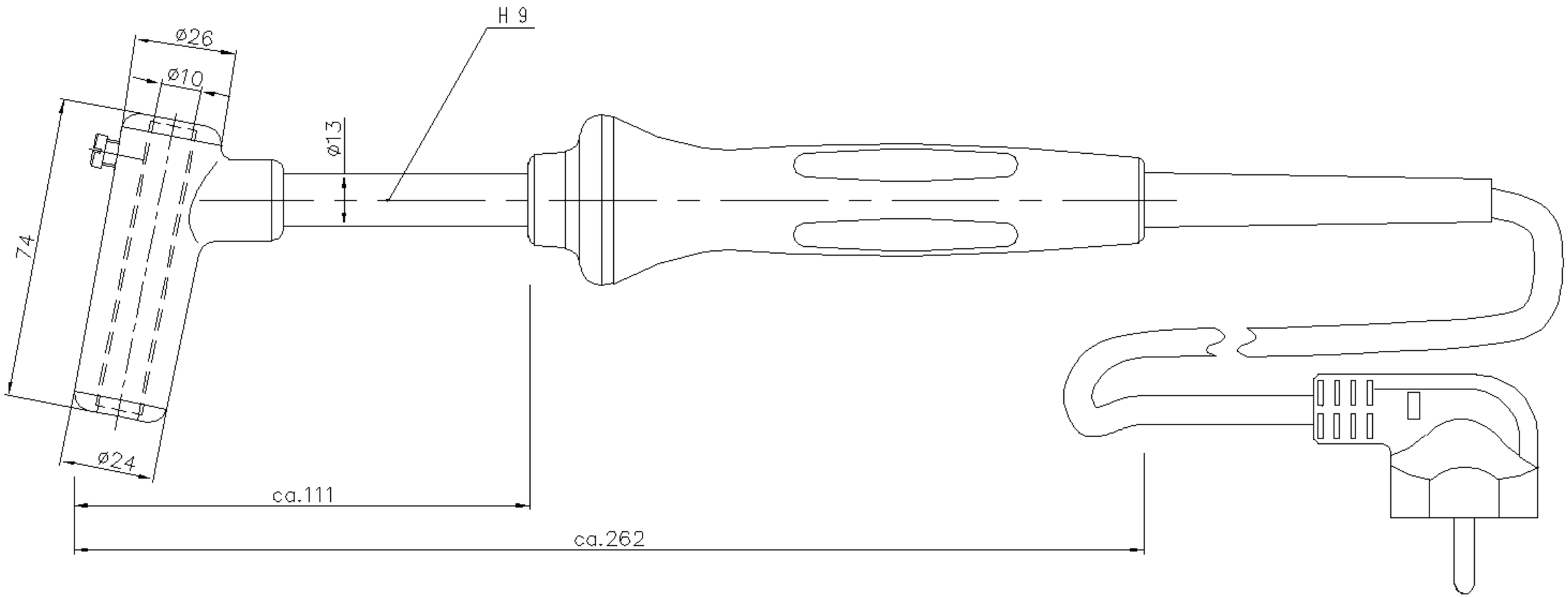

Technische Daten			
Max. Temperatur	450 °C	Artikelbezeichnung	Artikel Nr.
Anschlußspannung	230 V	H 9	LKH009110A00
Gesamtleistung	110 W		
Lötspitze Ø	Ø 9.5		

	Datum	Name
Bearb.	17.04.01	W.F.
Gepr.		

ZEVATRON
Löttechnik GmbH

Benennung:
Lötkolben H 9
230V/110W

Zeichn.Nr.: A H9 01

Blatt
Bl.

Artikel Nr.

Alle technischen Änderungen und Rechte, insbesondere die der Erteilung von Schutzrechten, vorbehalten. © ZEVATRON Löttechnik GmbH